DIMANCHE

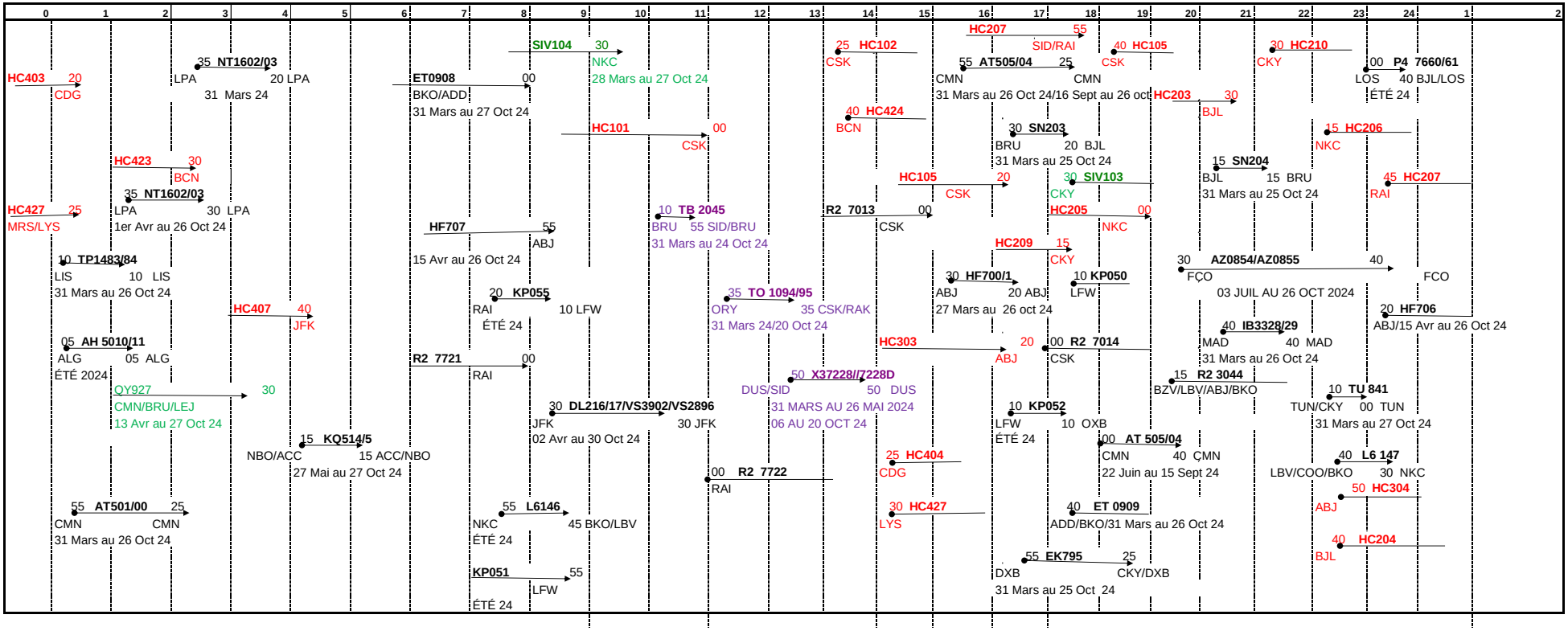

COMPAGNIES CARGO

[redacted]

SIV :Solenta ATR 72 : 06 TONNES
KQ: kenya airways : B73F
QY: DHL: A330-243/300 Fet A300 -600F

[redacted] **COMPAGNIES CHARTER**

TO : TRANSAVIA CHARTER: B737-800: 189 Sièges
TB TUI BELGIUM :B738-8MAX : 189 sièges
X3 TUI FLY Allemagne: B737/B737-800: 189 sièges

COMPAGNIES REGULIERES

[redacted]

EK : **Emirates :** B777:359 sièges
AF **Air France**: B777-300:369 sièges
AH **AIR ALGERIE:** A330:269 sièges/B736:101 sièges/ B738:148
L6 **Mauritania AIRLINES** :ERJ170 (76 sièges) /B737 (102 sièges)
TP **TAP Portugal:** A32Q:216 sièges
KP **ASKY:** B737-800::154-168 sièges
SN **Brussels Airlines :** A333 : 295 sièges/A333:283
IB **Ibéria** A321:211sièges/IA319:141 sièges/A320:180/A333:292/A332:288 sièges/A350:348 sièges
AH **Air Algérie:** B738//A330:162/263/B736: ?
HC **AIR SENEGAL SA:** A330-900:290 sièges/A319:120 sièges /ATR:70 sièges /A321 : 165 sièges
HF **Air Côte D'Ivoire**: A319 :108sièges/A320 : 148 sièges
AT **Royal Air Maroc** :B789:302/B788:276 sièges//E190/B737-800
IB **Ibéria** A321:211sièges/IA319:141 sièges/A320:180/A332:288 sièges/A350:348 sièges /33C : 314 sièges/A333:292 sièges
AZ **ITA AIRWAYS** : Italia Trasporto S.P.A: AZ 32Q : 165 sièges

ET **Ethiopian Airlines:** /B777:393 sièges/A359 :343 siéges/B737/7M8/B787
TK **Turkish Airlines:** A330-200/300:250 sièges/B777/
R2: **Transair**:ERJ145 (50*2)/B737-500(110 sièges)/EMB 120 (30 sièges)/B737-300 (132 sièges)
TU **TUNIS AIR :A**320/150-162 sièges/A319 :114 sièges/A330: 260 sièges /A320 NEO(150-136)
2J AIR BURKINA:ERJ175 :72 sièges
DL **Delta Ailines B767-300ER :**226 sièges
NT: **BINTER CANARIAS** :ATR 72: 72 sièges/E195 :132 sièges
KQ **Kenya Airways:**73H:145 sièges
P4 **:** Air Peace Limited :E195/B737/ERJ145/A320